Chariot élévateur Type Twisco

Fiche technique

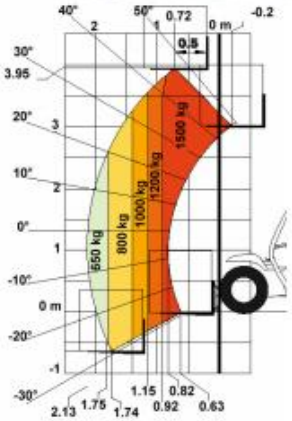

CARACTERISTIQUES

PERFORMANCES

TYPE	TELESCOPIQUE
CAPACITE (Tonnes)	1,5
HAUTEUR DE LEVAGE (m)	3,95
NOMBRE DE RM	1
PORTEE MAX (m)	2,13
CHARGE à portée max (Tonnes)	0,650
INCLINAISON DES FOURCHES	83°,38°
RAYON DE BRAQUAGE (m) :	2.831
EFFORT DE TRACTION en charge (daN) :	1650 daN
VITESSE DE DEPLACEMENT (km/h) :	13.5 km/h

DIMENSIONS

LONGUEUR (m)	3,908
LARGEUR (m)	1,662
HAUTEUR (m)	1,90
POIDS à vide avec fourches (Tonnes)	2,355 t
FOURCHES (m) :	
LONGUEUR	0,90
LARGEUR x EPAISSEUR	0,100 x 0,035
ECARTEMENT MAX A L'EXT	0,916
PNEUMATIQUES	10x16.5 10 PR SKS

CARACTERISTIQUES TECHNIQUES

Constructeur :	MANITOU
Carburant :	Gasoil
Capacité réservoir :	70 L
Moteur :	LISTER PETTER
Type :	LPWS 4 – 4 cyl – 1860 cm^3
Puissance (KW(ch)/tr-min) :	39.7 cv / 29.2 Kw
Capacité huile hydraulique :	43 L
pompes Hydrauliques à engrenage :	240 bars – 36 L/mn
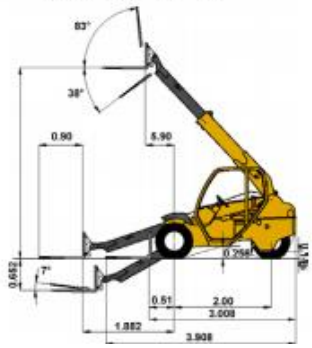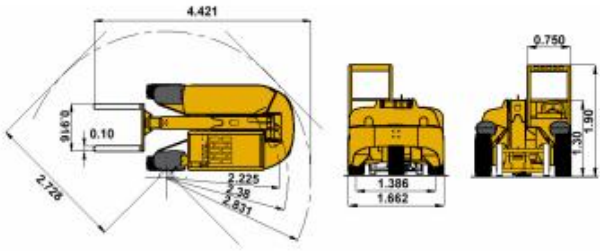
Remorquable