Chariot Télescopique 18m – MT 1840

Fiche technique

Capacité max.	4000 kg
Hauteur de levage max.	17.55 m
Portée à hauteur max.	0.92 m
Effort d'arrachement avec benne	7900 daN

Dimensions	
1. Porte-à-faux AV au tablier	2.04 m
2. Garde au sol	0.42 m
3. Longueur hors tout aux roues AV	4.89 m
4. Empattement	3.07 m
5. Porte-à-faux AR	1.16 m
6. Largeur hors tout cabine	0.89 m
7. Voie AV	1.96 m
8. Largeur hors tout	2.42 m
9. Largeur hors tout (stabilisateurs baissés)	3.79 m
10. Hauteur hors tout	2.45 m
Rayon de braquage (ext. roues)	4.01 m
Correcteur de dévers	+/- 9°
Rotation du tablier (cavage/déversement)	12°/114°
Bruits et vibrations	
Bruit au poste de conduite LpA	82 dB
Bruit à l'environnement LwA	106 dB
Vibration sur l'ensemble mains/bras	<2.5 m/s²
Vibration sur le corps du conducteur	0.985 m/s²

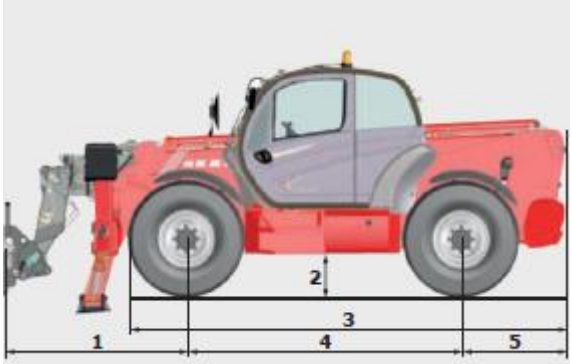

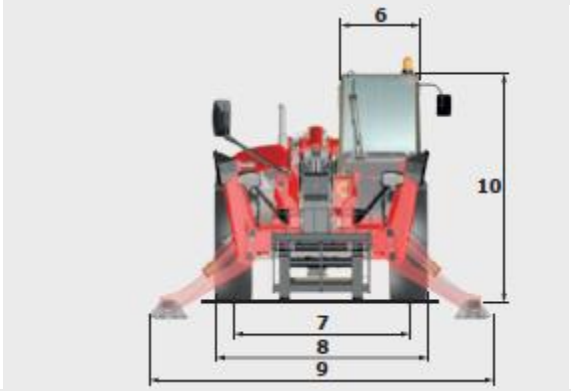

Machine sur pneus avec fourches

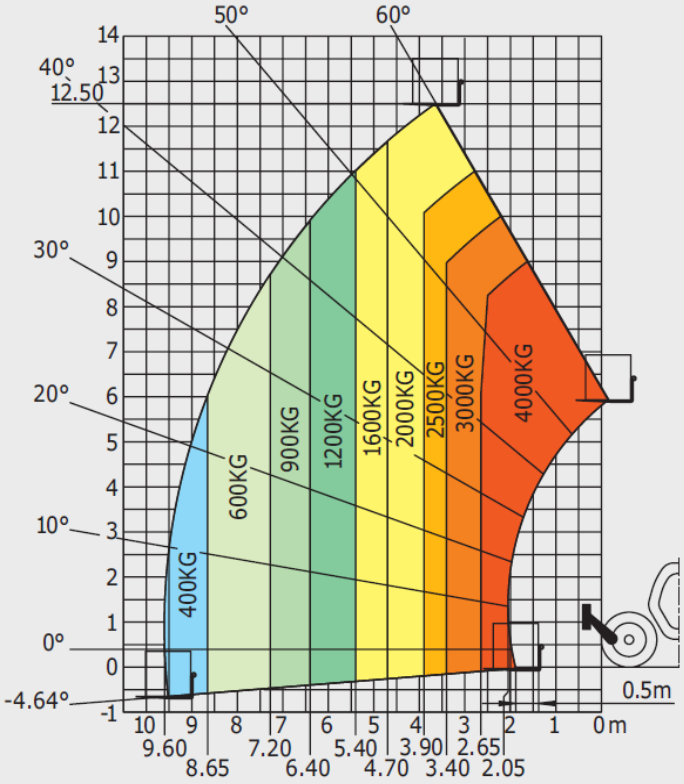
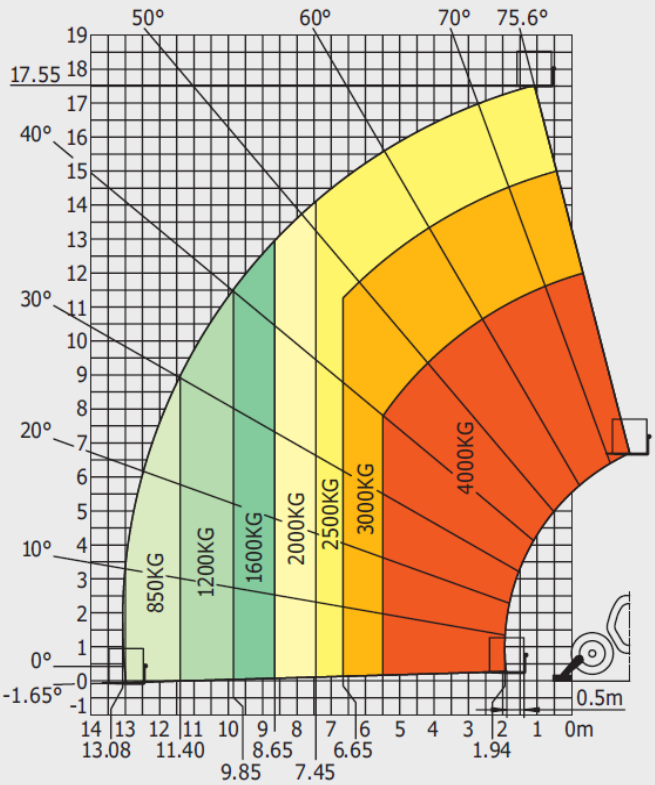
Machine sur stabilisateurs avec fourches